Разрез 1-1

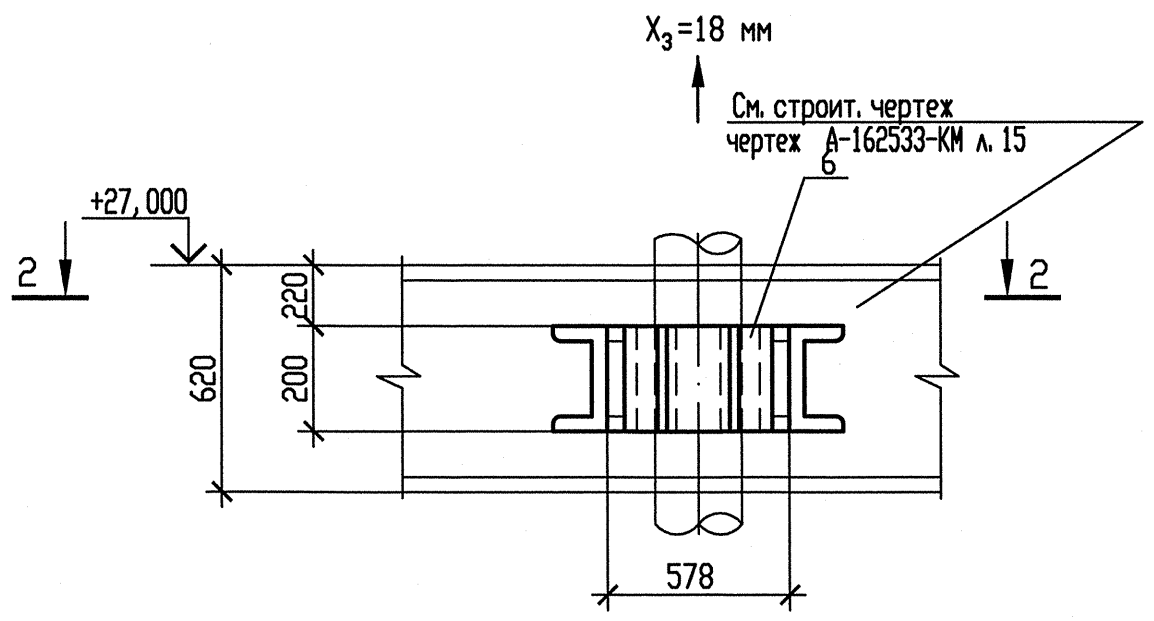

Схема расположения опоры

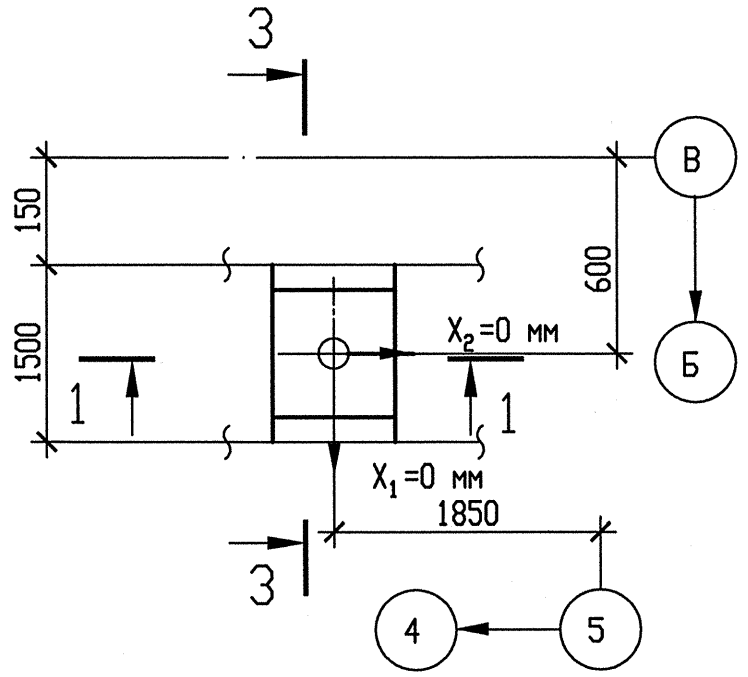

Разрез 3-3

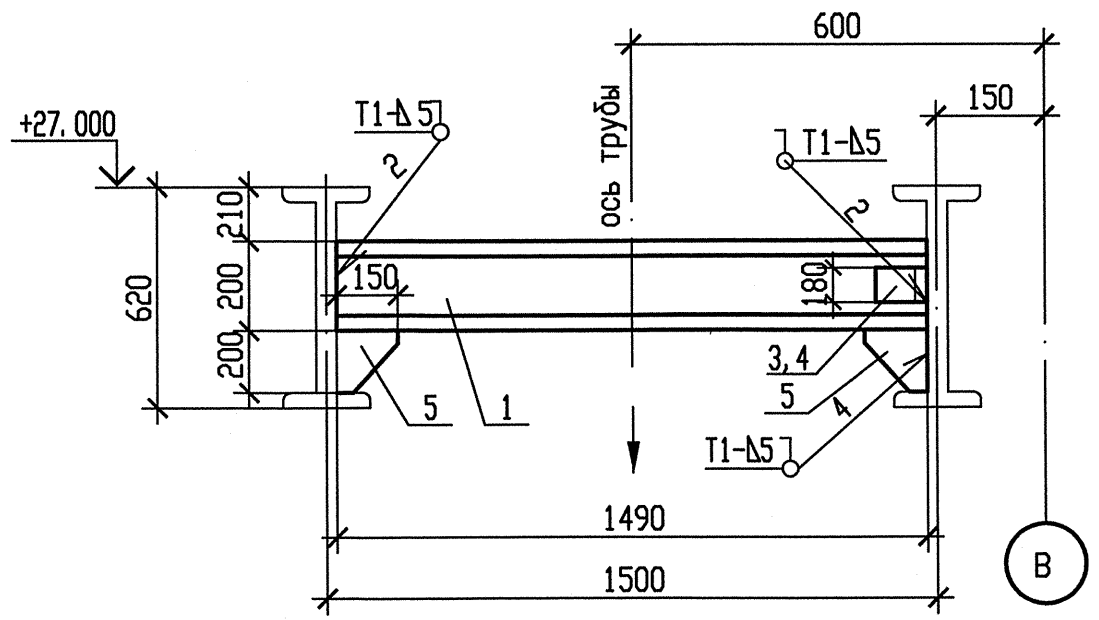

Разрез 2-2

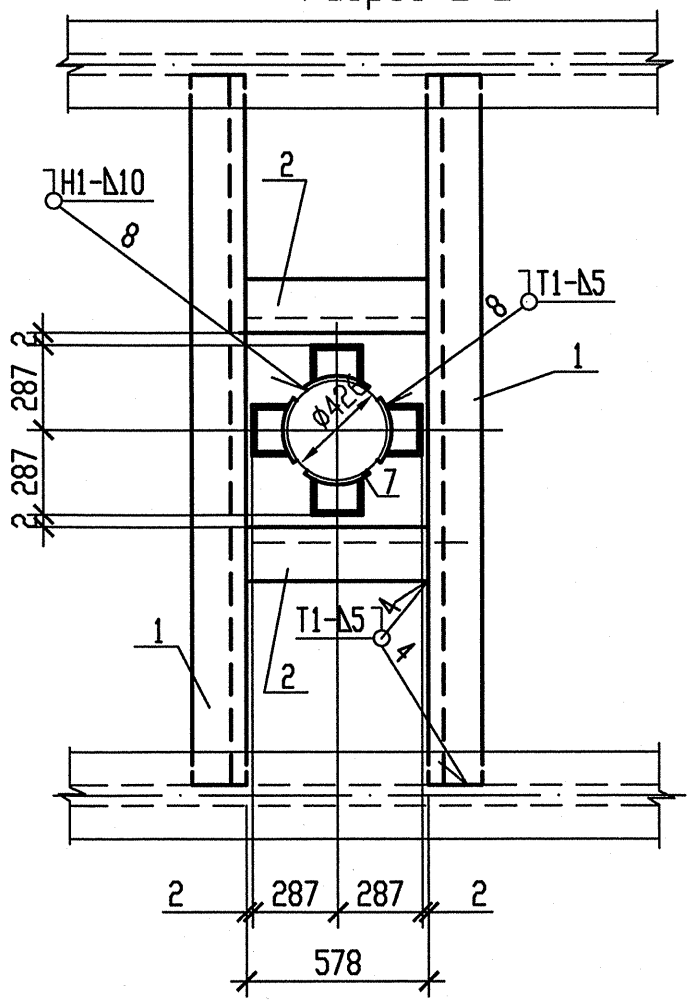

Деталь поз. 5

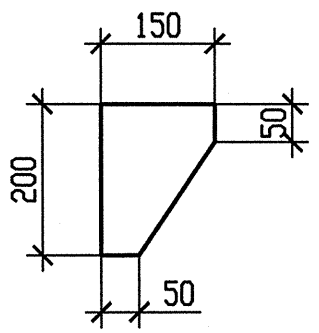

Спецификация деталей

Поз.	Обозначение	Наименование	Кол.	Материал	Масса, кг ед.	Масса, кг общ.	Приме-чание
1	ГОСТ 8240-97	Швеллер 20У l=1490	2	Ст3сп5-сВ ГОСТ535-2005	27,416	54,832	
2	ГОСТ 8240-97	Швеллер 20У l=582	2	Ст3сп5-сВ ГОСТ535-2005	10,7088	21,4176	См. п. 6
3	ГОСТ 19903-74	Лист Б-ПН-10 180х180	1	Ст3пс5-сВ ГОСТ 14637-89	2,5434	2,5434	
4	ГОСТ 19903-74	Лист Б-ПН-10 180х210	1	Ст3пс5-сВ ГОСТ 14637-89	2,9673	2,9673	
5	По наст. чертежу	Лист Б-ПН-10 200х150	4	Ст3пс5-сВ ГОСТ 14637-89	2,355	9,42	
6	ГОСТ 8240-97	Швеллер 16У l=200	4	Ст3пс2-сВ ГОСТ 535-2005	2,84	11,36	
7	БК-1973126	Подушка	4	20К-10 ГОСТ 5520-79	2,786	11,144	
		Лист Б-ПН-5 280х260					
	ГОСТ 2246-70	Проволока		Св-08Г2С		-	
	ГОСТ 9467-75	Электроды		УОНИИ 13/45		-	
					Итого:	113,6843	

Таблица усилий на направляющую опору

Опора	Холодное состояние Усилия, кН			Рабочее состояние Усилия, кН			Сейсмические воздействия Усилия, кН		
	Px_1	Px_2	Px_3	Px_1	Px_2	Px_3	Px_1	Px_2	Px_3
3RN21Y08	-4,745	-4,844	0	-12,592	58,25	0	6,431	4,098	0

1 Привязку опоры смотри чертеж R3.RN21.3010.012.01.00.001.
2 Сварку производить по ГОСТ 5264-80.
3 Отметка трубопровода подлежит уточнению в соответствии с уклоном трубопровода.
4 P_1 – нагрузка, равная весу трубы с водой и изоляцией.
5 Изготовить один комплект.
6 Деталь поз. 2 обрезать на монтаже с уточнением по месту.

АРХИВНЫЙ ЭКЗЕМПЛЯР

Изм	N уч.	Лист	N докум	Подп.	Дата
1	-	Зам.	538-12	-	-
Инженер Зк.		Терентьева			28.09
Пров. инж. Зк.		Огнева			28.09
Пров. вед. инж.		Пантюшина			28.09
И. о. нач. гр.		Филатов			28.09
Н. контр.		Краснояров			28.09

Инв. N подл. R3.00262.1.0.12
Лист 59

R3.RN21.3012.012.01.00.008

Ростовская АЭС Блок 3

Главный корпус
Машинное отделение (ДО, ЗЗТУ)
Конденсатопроводы из ПВД-6 в деаэратор

Стадия	Лист	Листов
Р	1	1

Опора направляющая
3RN21Y08

ОАО "НИАЭП" 2012

Взам. инв. N
Подп. и дата
Инв. N подл. R3.00262.1.0.12

Формат А4х3